CONCURSUL DE OCUPARE A POSTURILOR DIDACTICE/CATEDRELOR DECLARATE VACANTE/REZERVATE ÎN UNITĂŢILE DE ÎNVĂŢĂMÂNT PREUNIVERSITAR
11 iulie 2018

Probă scrisă

INDUSTRIE ALIMENTARĂ (Maiștri instructori)

- **Toate subiectele sunt obligatorii. Se acordă 10 puncte din oficiu.** **Varianta 3**
- **Timpul de lucru efectiv este de 4 ore**

SUBIECTUL I **(30 de puncte)**

I.1. În imaginea de mai jos, este prezentată ***cameră de desprăfuire cu şicane:***

10 puncte

a. Denumiţi reperele **3, 4** şi **5,** poziţionate în imagine;
b. Precizaţi rolul reperului **2**;
c. Menționați poziţiile în care pot fi montate şicanele;
d. Descrieţi modul de funcţionare a utilajului din imagine.

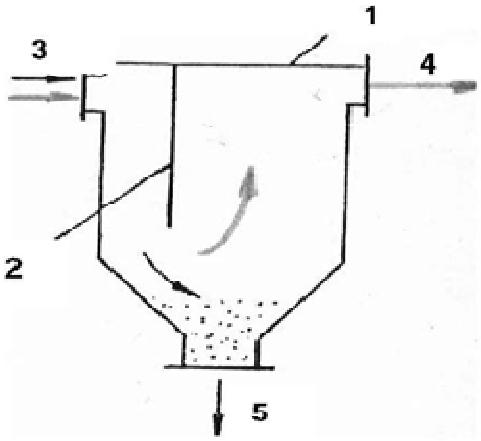

I.2. Prezentați ***Condensarea*** din cadrul temei, *Operații şi utilaje în industria* alimentară după următoarea structură: **10 puncte**

a. Clasificați condensatoarele după criteriul: tipului de transfer termic;
b. Descrieți patru scopuri ale operației de condensare;
c. Menționați câte un exemplu de condensator pentru fiecare dintre cele două tipuri de transfer termic;
d. Precizaţi care este diferenţa dintre condensatoarele barometrice şi condensatoarele semibarometrice.

I.3. În imaginea de mai jos, este prezentat ***malaxorul cu braţe:***

10 puncte

a. Menționați ce fel de funcţionare are utilajul poziţionat în imagine;
b. Precizați tipul de material care poate fi amestecat cu acest utilaj;
c. Denumiţi reperele **1, 2** și **3** poziţionate în imagine;
d. Descrieţi funcţionarea utilajului corelată cu construcţia acestuia.

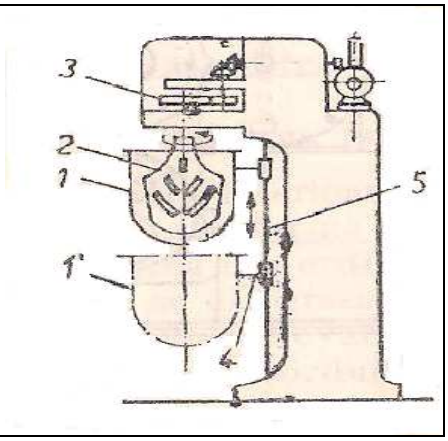

SUBIECTUL al II-lea (30 de puncte)

Prezentați operația de ***Separare a materialelor solide prin sortare*** din cadrul temei, *Operații şi utilaje în industria* alimentară după următoarea structură:

a. Definiți operația de cernere;
b. Menționați trei metodele de realizarea cernerii;
c. Precizaţi cum se numesc cele două fracţiuni obţinute prin cernerea materialului printr-o sită;
d. Prezentați patru factorii care influențează operația de cernere.

SUBIECTUL al III-lea (30 de puncte)

1. Exerciţiul didactic este o metodă cu caracter algoritmic în cadrul lecţiilor de instruire practică. Descrieţi exerciţiul didactic răspunzând următoarelor cerinţe: **(16 puncte)**

a. prezentaţi o caracteristică a exerciţiului didactic ca metodă de instruire practică;
b. exemplificați utilizarea metodei exerciţiului pentru o activitate de instruire practică, aplicată într-o lecție de la disciplina la care susțineți concursul.

2. Printre metodele evaluativ-stimulative se numără chestionarea orală. Prezentați chestionarea orală având în vedere următoarele: **(14 puncte)**

a. definiți chestionarea orală;
b. prezentați cele două forme ale chestionării orale;
c. prezentați avantajele utilizării metodei de evaluare – chestionarea orală prin comparație cu evaluarea scrisă.